Серия SE8300
Контроллер оконечного оборудования с дополнительным пассивным инфракрасным (PIR) датчиком
Руководство по установке
Низковольтное оборудование (24 В)

Коммерческие и гостиничные/домашние теплообменные системы обогрева, вентиляции и кондиционирования воздуха

СОДЕРЖАНИЕ

Установка **2**
Обзор настраиваемых универсальных входов BI/UI **3**
Экран дисплея для настройки **3**
Система типовых карт и нумерации моделей **4**
Идентификаторы и функции оконечного оборудования **5**
Идентификация оконечного оборудования 5
Прокладка проводов 6
Типовые варианты применения **7**
Охлаждение и/или обогрев с использованием систем с 2 трубами 7
Охлаждение и обогрев с использованием систем с 4 трубами 8
Охлаждение или обогрев с зональным подогревом с использованием систем с 2 трубами 9
Принадлежности для дистанционных датчиков **10**
Пример прокладки проводов для одного дистанционного комнатного датчика 10
Пример прокладки проводов для 2 дистанционных комнатных датчиков 11
Пример прокладки проводов для 2 дистанционных комнатных датчиков 11
Главный экран дисплея **12**
Переход на экран настройки **13**

Schneider Electric

МОНТАЖ

Подготовка к установке

- Вывинтите предохранительный винт в нижней части крышки контроллера оконечного оборудования фанкойла.
- Откройте устройство, потянув на себя нижнюю часть контроллера оконечного оборудования фанкойла (рис. 1).
- Перед установкой какого–либо беспроводного изделия ознакомьтесь с идентификатором FCC и табличкой IC, размещенными на крышке.
- Убедитесь, что соответствующая сторона основания устройства повернута кверху.

Расположение

1. Не допускается установка устройства на внешней стене.
2. Не допускается установка устройства в областях с работающим источником обогрева прямого действия.
3. Не допускается установка устройства вблизи воздухораспределительной приточной решетки.
4. Не допускается установка устройства в областях с доступом прямых солнечных лучей.
5. Убедитесь в том, что контроллер обеспечивает достаточную циркуляцию воздуха.
6. Убедитесь в том, что поверхность стены, на которую крепится устройство, плоская и чистая.

Монтаж

1. Протяните кабели на 15 см (6 дюймов) от стены.
2. Выравняйте расположение основания и пометьте расположение двух крепежных отверстий на стене.
3. Установите на стене анкерные крепления.
4. Вставьте кабель в центральное отверстие основания.
5. Вставьте винты в крепежные отверстия с каждой стороны основания.
6. Удалите изоляцию с каждого провода на отрезке приблизительно 0,25 дюйма (0,6 см) от конца.
7. Вставьте каждый из проводов в соответствии со схемой прокладки электропроводов (см. следующую страницу).
8. Осторожно протяните избыточные по длине остатки проводов через отверстие.
9. Осторожно выровняйте крышку по верхней части основания, после чего защелкните ее снизу в подходящем месте.
10. Установите крепежный винт.

- При замене существующего контроллера вентиляторного доводчика с функцией переключения сетевого напряжения перед извлечением старого контроллера следует промаркировать все провода.
- Электронные управляющие элементы чувствительны к электростатическому заряду. Перед какими–либо действиями с контроллером, а также перед его установкой следует убедиться в отсутствии остаточного электростатического заряда на лице, выполняющем указанные действия.
- Короткое замыкание либо неправильное подключение проводов может привести к неисправимой поломке контроллера либо прочего оборудования.
- Все элементы управления контроллеров серии SER8300 ® сконструированы для использования в качестве рабочих элементов управления и не являются защитными приспособлениями. Вмешательство в работу устройств либо использование их в ненадлежащих целях приводит к прекращению действия гарантии.
- Этот передатчик нужно устанавливать так, чтобы он находился на расстоянии не менее 4 дюймов (20 см) от людей. Не допускается его совместное расположение или использование в сочетании с другой антенной или передатчиком.

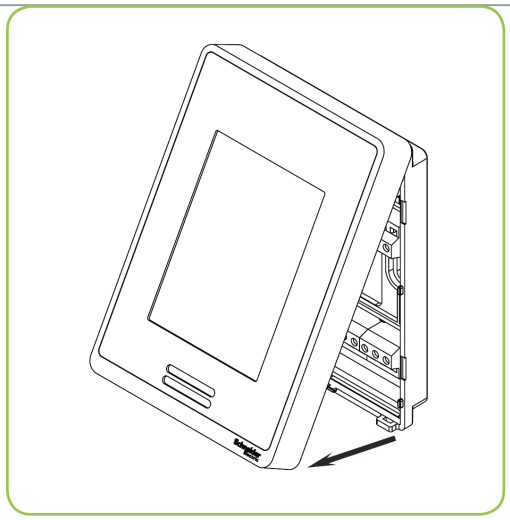

Рис. 1. Откройте крышку

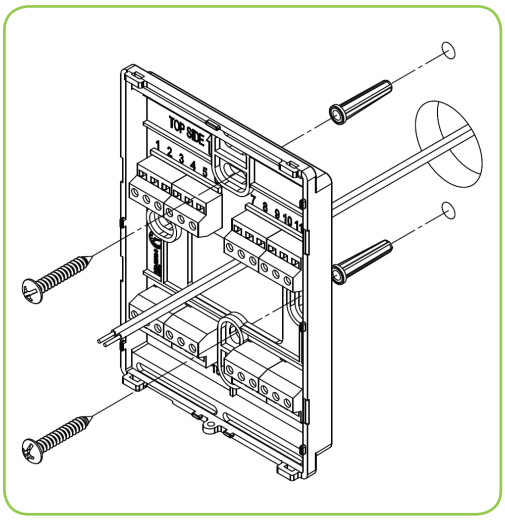

Рис. 2. Установка основания

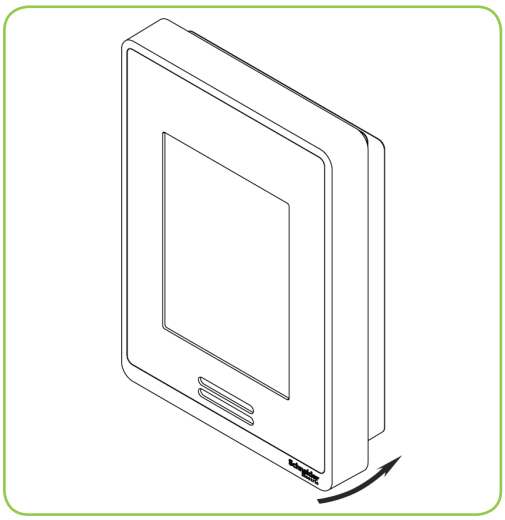

Рис. 3. Повторная установка крышки

Все бренды, товарные знаки и зарегистрированные товарные знаки являются собственностью соответствующих владельцев. Содержащаяся в данном документе информация может изменяться без уведомления.

Schneider Electric One High Street, North Andover, MA 01845 USA (США) Телефон: +1 978 975 9600 Факс: +1 978 975 9674, http://www.schneider-electric.com/buildings

© Schneider Electric, 2013. Все права сохранены.

ОБЗОР НАСТРАИВАЕМЫХ УНИВЕРСАЛЬНЫХ ВХОДОВ BI/UI

Универсальный вход № 16 можно настроить для следующих двоичных функций:

1. **(None)**: Вход не связан ни с одной из функций.
2. **(Rem NSB)**: вход удаленного таймера NSB. При этом распределение времени устанавливается в соответствии со значением двоичного входа. Благодаря данному действию операции через «сухие контакты» производятся с задержкой, что способствует снижению их стоимости.

   Контакт открыт = Занят
   Контакт закрыт = Свободен
3. **(Motion NO) и (Motion NC)**: Усовершенствованные функции PIR для обнаружения присутствия людей, использующие дистанционный пассивный инфракрасный датчик движения (PIR), находящийся в нормально открытом (NO) либо нормально закрытом (NC) состоянии. Режим занятости устанавливается в соответствии с введенными функцией и конфигурацией PIR. Информация об указанном оборудовании и примеры его использования приведены в документе APP-PIR-Guide-Exx. В данном документе указаны сведения для установщиков и системных разработчиков, содержащие подробные примеры устройств, информацию о настройке параметров, последовательность выполнения операций, порядок поиска и устранения неисправностей, а также справочные данные для диагностики. Указанные сведения облегчают надлежащее использование дополнительных защитных приспособлений PIR.
4. **(Window) Электронная система контроля (EMS)**: Принудительное отключение системой текущего действия по обогреву либо охлаждению с помощью контроллера оконечного оборудования. Данный режим не изменяется с течением времени, а текущие заданные значения соответствуют заданным значениям режима занятости. При этом выходы отключаются. На контроллере оконечного оборудования отображается дверная/оконная сигнализация, показывающая локальному пользователю, нужно ли закрыть окно/дверь для возобновления обогрева либо охлаждения. Используйте нормально замкнутый контакт.

   Контакт разомкнут = система выключена по локальному сигналу тревоги, связанному с окном.
   Контакт замкнут = система включена.

Универсальный вход № 17 можно настроить для следующих двоичных функций:

1. **(None)**: Вход не связан ни с одной из функций.
2. **(Door Dry) Датчик контакта и перемещения двери**: Указанная конфигурация функционирует только в тех случаях, когда двоичный вход № 1 установлен в значение Motion NO либо Motion NC либо используются дополнительные защитные приспособления PIR. При включении указанной последовательности занятость устанавливается посредством этих 2 входов. Если будет обнаружено какое–либо движение, зона перейдет в состояние занятости. При этом зона непрерывно остается в состоянии занятости до момента кратковременного срабатывания переключателя дверного контакта на открытие. После этого контроллер оконечного оборудования перейдет в режим ожидания. При обнаружении последующих движений возобновится режим занятости. Если дверь открыта, любые движения, обнаруженные дистанционным пассивным инфракрасным датчиком движения (PIR) либо дополнительными защитными приспособлениями PIR, будут игнорироваться. Следует использовать нормально закрытое устройство переключения контактов.

   Контакт разомкнут = дверь открыта
   Контакт замкнут = дверь закрыта
3. **(RemOVR)**: временная отмена действия удаленного контакта для обнаружения присутствия людей. Данная функция отключает функцию переназначения центральной кнопки на контроллере оконечного оборудования. Управление функцией переназначения осуществляется ручным дистанционным мгновенно замыкаемым контактом. При настройке в таком режиме вход работает в режиме переключения. Теперь можно переключаться между заданными значениями режима занятости и простоя в течение периода времени, определенного параметром TOccTime (время переменной занятости).
4. **(Filter)**: При подаче сигнала на вход на жидкокристаллическом экране контроллера оконечного оборудования отображается мигающее сообщение сигнализации фильтра. Данное сообщение может обуславливаться сигнализатором перепада давления, отслеживающим состояние фильтров.

   Контакт открыт = Сигнализация неактивна
   Контакт закрыт = Отображение сообщения сигнализации
5. **(Service)**: При подаче сигнала на вход на жидкокристаллическом экране контроллера оконечного оборудования отображается мигающее сообщение сигнализации службы. Данное сообщение может обуславливаться сигналом карты управления компонентом AC, сигнализирующей в случае возникновения неисправности.

   Контакт открыт = Сигнализация неактивна
   Контакт закрыт = Отображение сообщения сигнализации

Универсальный вход № 19 можно настроить для следующих двоичных функций:

1. **(None)**: Вход не связан ни с одной из функций.
2. (COC/NH) Переключение «сухого контакта». Нормально установленный на обогрев: используется для изменения положения переключателя горячей/холодной воды или воздуха в системах с 2 трубами.
   Контакт замкнут = В системе находится холодная вода/воздух
   Контакт разомкнут = В системе находится горячая вода/воздух

   Параметр используется, и его значение является верным только для систем, настроенных на значение 2.0. Параметр (Out1Conf) установлен на 2.0.
3. (COC/NC) Переключение «сухого контакта». Нормально установленный на охлаждение: используется для изменения положения переключателя горячей/холодной воды или воздуха в системах с 2 трубами.
   Контакт замкнут = В системе находится горячая вода/воздух
   Контакт разомкнут = В системе находится холодная вода/воздух

   Параметр используется, и его значение является верным только для систем, настроенных на значение 2.0. Параметр (Out1Conf) установлен на 2.0.
4. (COS) Переключение аналогового датчика: Используется для изменения положения переключателя горячей/холодной воды или воздуха в системах с 2 трубами.

   Параметр используется, и его значение является верным только для систем, настроенных на значение 2.0. Параметр (Out1Conf) установлен на 2.0.

   Если температура > 77° F = присутствует горячий воздух/вода

   Если температура < 75° F = присутствует холодный воздух/вода

© Schneider Electric, 2013. Все права сохранены.

Все бренды, товарные знаки и зарегистрированные товарные знаки являются собственностью соответствующих владельцев. Содержащаяся в данном документе информация может изменяться без уведомления.

Schneider Electric One High Street, North Andover, MA 01845 USA (США) Телефон: +1 978 975 9600 Факс: +1 978 975 9674, http://www.schneider-electric.com/buildings

СИСТЕМА ТИПОВЫХ КАРТ И НУМЕРАЦИИ МОДЕЛЕЙ

SE83 5 0 U 5 P 0 2

RH sensor and control:
-00 = No RH sensor or control
-50 = RH sensor with dehumidification control

PIR:
-0 = No PIR
-5 = PIR on board

Network:
-A = Stand alone
-B = BACnet® Ms-TP
-P = ZigBee® Pro HA

Main case / Top enclosure:
-0 = Silver
-1 = White

Front plate fascia:
-N = None
-0 = Silver
-1 = White
-2 = Glossy translucent silver
-3 = Glossy translucent white
-4 = Glossy translucent black
-5 = Light tan wood grain finish
-6 = Dark brown wood grain finish
-7 = Dark black wood grain finish
-8 = Brushed aluminium finish**
-9 = Light grey slate finish

Front plate fascia, field ordered Qty 1		Front plate fascia, field ordered Qty 10		Front plate fascia, field ordered Qty 100	
FAS-0-1	Silver	FAS-0-10	Silver	FAS-0-100	Silver
FAS-1-1	White	FAS-1-10	White	FAS-1-100	White
FAS-2-1	Glossy translucent silver	FAS-2-10	Glossy translucent silver	FAS-2-100	Glossy translucent silver
FAS-3-1	Glossy translucent white	FAS-3-10	Glossy translucent white	FAS-3-100	Glossy translucent white
FAS-4-1	Glossy translucent black	FAS-4-10	Glossy translucent black	FAS-4-100	Glossy translucent black
FAS-5-1	Light tan wood grain finish	FAS-5-10	Light tan wood grain finish	FAS-5-100	Light tan wood grain finish
FAS-6-1	Dark brown wood grain finish	FAS-6-10	Dark brown wood grain finish	FAS-6-100	Dark brown wood grain finish
FAS-7-1	Dark black wood grain finish	FAS-7-10	Dark black wood grain finish	FAS-7-100	Dark black wood grain finish
FAS-8-1	Brushed aluminium finish **	FAS-8-10	Brushed aluminium finish **	FAS-8-100	Brushed aluminium finish **
FAS-9-1	Light grey slate finish	FAS-9-10	Light grey slate finish	FAS-9-100	Light grey slate finish

Примечание: ** Недоступно для беспроводных моделей ZigBee®.

© Schneider Electric, 2013. Все права сохранены.

Все бренды, товарные знаки и зарегистрированные товарные знаки являются собственностью соответствующих владельцев. Содержащаяся в данном документе информация может изменяться без уведомления.

Schneider Electric One High Street, North Andover, MA 01845 USA (США) Телефон: +1 978 975 9600 Факс: +1 978 975 9674, http://www.schneider-electric.com/buildings

ИДЕНТИФИКАТОРЫ И ФУНКЦИИ ОКОНЕЧНОГО ОБОРУДОВАНИЯ

Идентификатор оконечного оборудования

SE83xxU Описание/применение	Используется в следующих условиях		
	2 и 4 трубы	**2 и 4 трубы**	**2 и 4 трубы**
	Тип управления = вкл./выкл.	**Тип управления = плавающий**	**Тип управления = аналоговый**
Температура внутри помещения	**X**	**X**	**X**
Влажность внутри помещения	В зависимости от модели	В зависимости от модели	В зависимости от модели
1 — BO1	*Не используется*	*Не используется*	*Не используется*
2 — BO2	Вентилятор-L	Вентилятор-L	Вентилятор-L
3 — BO3	Вентилятор-M	Вентилятор-M	Вентилятор-M
4 — BO4	Вентилятор-H	Вентилятор-H	Вентилятор-H
5- RC / 24 В~ Обогрев	24 В~ Обогрев	24 В~ Обогрев	24 В~ Обогрев
6- C / 24 В~ Связь	24 В~ Связь	24 В~ Связь	24 В~ Связь
7 — RH	Всп. обогрев	Всп. обогрев	Всп. обогрев
8 — BO8	Всп. обогрев	Всп. обогрев	Всп. обогрев
9 — BO9	Нормально закрытый вентиль охлаждения	Закрыть вентиль охлаждения	*Не используется*
10 — UO10	Нормально закрытый вентиль обогрева	Закрыть вентиль обогрева	*Не используется*
11 — UO11	Нормально открытый вентиль охлаждения	Открыть вентиль охлаждения	Аналоговый вентиль обогрева
12 — UO12	Нормально открытый вентиль обогрева	Открыть вентиль обогрева	Аналоговый вентиль охлаждения
13 — RS485 +	BACnet MS-TP +	BACnet MS-TP +	BACnet MS-TP +
14 — RS485 -	BACnet MS-TP -	BACnet MS-TP -	BACnet MS-TP -
15 — RS485 Спр.	BACnet MS-TP Спр.	BACnet MS-TP Спр.	BACnet MS-TP Спр.
16 — UI16	Функция UI16	Функция UI16	Функция UI16
17 — UI17	Функция UI17	Функция UI17	Функция UI17
18 Scom	Scom	Scom	Scom
19 — UI19	Функция UI19	Функция UI19	Функция UI19
20 — UI20	Дистанционный комнатный датчик	Дистанционный комнатный датчик	Дистанционный комнатный датчик
21 Scom	Scom	Scom	Scom
22 — UI22	Дистанционный датчик подачи	Дистанционный датчик подачи	Дистанционный датчик подачи
23 — UI23	*Не используется*	*Не используется*	*Не используется*
24 — UI24	*Не используется*	*Не используется*	*Не используется*

© Schneider Electric, 2013. Все права сохранены.

Все бренды, товарные знаки и зарегистрированные товарные знаки являются собственностью соответствующих владельцев. Содержащаяся в данном документе информация может изменяться без уведомления.

Schneider Electric One High Street, North Andover, MA 01845 USA (США) Телефон: +1 978 975 9600 Факс: +1 978 975 9674, http://www.schneider-electric.com/buildings

Прокладка проводов

Power & Fan (All models)

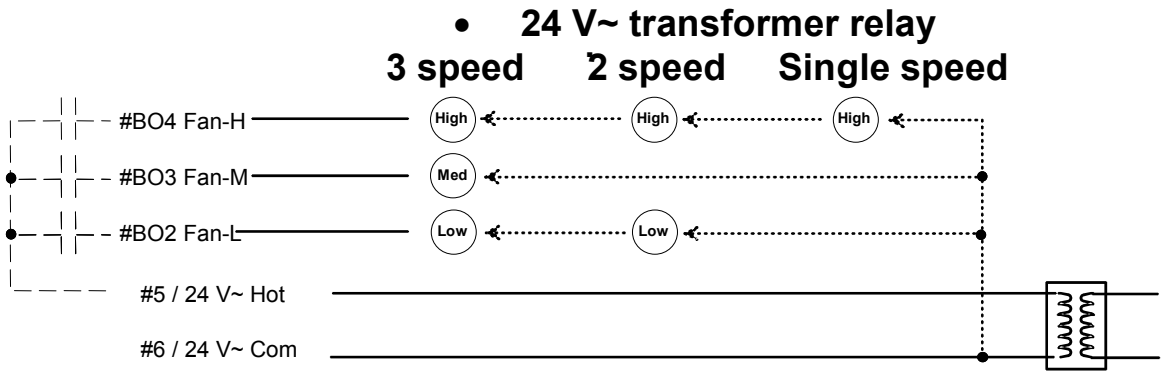

BO8 Auxiliary output wiring

- Dry contact to end device 24 V~ maximum

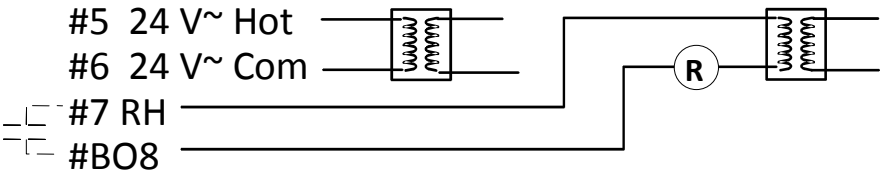

- 24 VAC power to relay

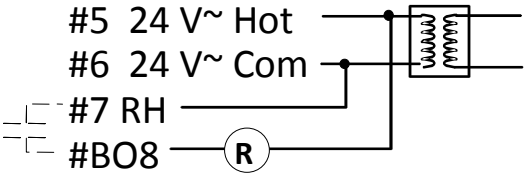

Провода для основных выходов

Система с 2 трубами	Система с 4 трубами
Тип управления = вкл./выкл.	
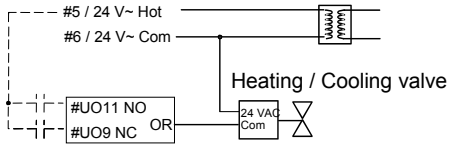	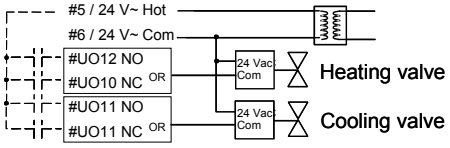
Плавающее управление	
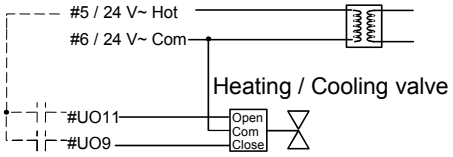	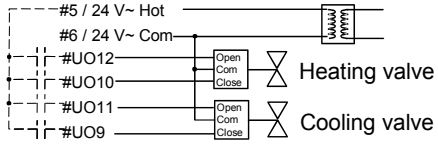
Аналоговое управление	
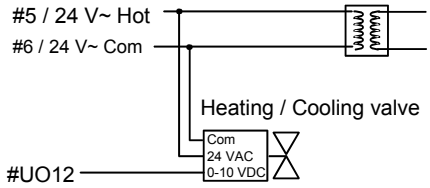	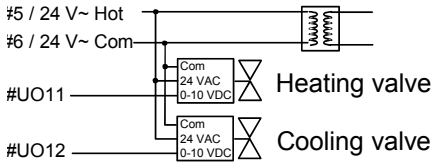

Все бренды, товарные знаки и зарегистрированные товарные знаки являются собственностью соответствующих владельцев. Содержащаяся в данном документе информация может изменяться без уведомления.

Schneider Electric One High Street, North Andover, MA 01845 USA (США) Телефон: +1 978 975 9600 Факс: +1 978 975 9674, http://www.schneider-electric.com/buildings

© Schneider Electric, 2013. Все права сохранены.

ТИПОВЫЕ ПРИМЕНЕНИЯ

Схема	Прокладка проводов	Настройки
Охлаждение и/или обогрев с использованием систем с 2 трубами Тип управления = вкл./выкл.		
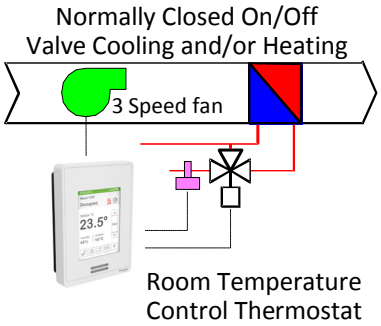	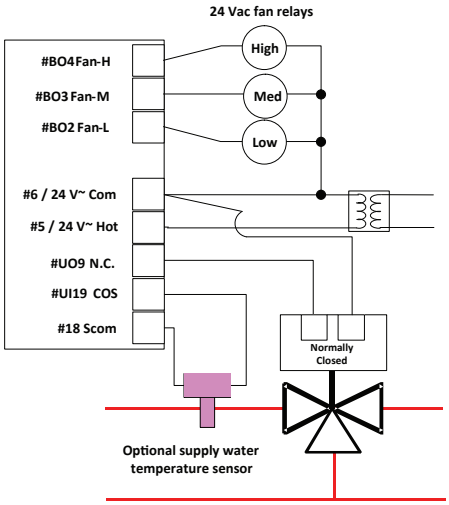	**Обязательно** • Количество труб = 2 • CntrltTyp = вкл./выкл. • Меню вентилятора = 0 (L-M-H) • Время FL = Н/Д Если **только охлаждение,** установить: • SeqOpera = 0 только охлаждение Если **только обогрев,** установить: • SeqOpera = 1 только обогрев Для **автоматического переключения обогрев/охлаждение** по локальному датчику температуры воды установить: • SeqOpera = 0 только охлаждение • UI3 = COS
Охлаждение и/или обогрев с использованием систем с 2 трубами Тип управления = плавающий		
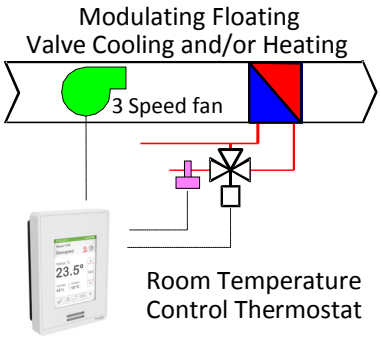	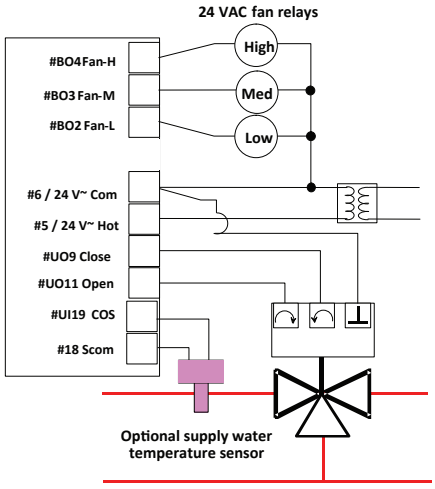	**Обязательно** • Количество труб = 2 • CntrltTyp = плавающий • Меню вентилятора = 0 (L-M-H) • Время FL = по исполнительному механизму Если **только охлаждение,** установить: • SeqOpera = 0 только охлаждение Если **только обогрев,** установить: • SeqOpera = 1 только обогрев Для **автоматического переключения обогрев/охлаждение** по локальному датчику температуры воды установить: • SeqOpera = 0 только охлаждение • UI3 = COS

© Schneider Electric, 2013. Все права сохранены.

Все бренды, товарные знаки и зарегистрированные товарные знаки являются собственностью соответствующих владельцев. Содержащаяся в данном документе информация может изменяться без уведомления.

Schneider Electric One High Street, North Andover, MA 01845 USA (США) Телефон: +1 978 975 9600 Факс: +1 978 975 9674, http://www.schneider-electric.com/buildings

Схема	Прокладка проводов	Настройки

Охлаждение и/или обогрев с использованием систем с 2 трубами
Тип управления = аналоговый

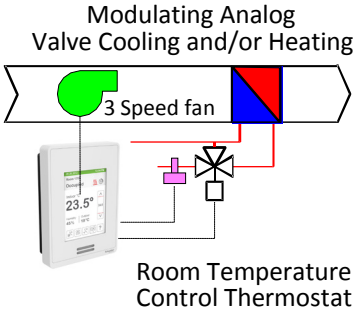

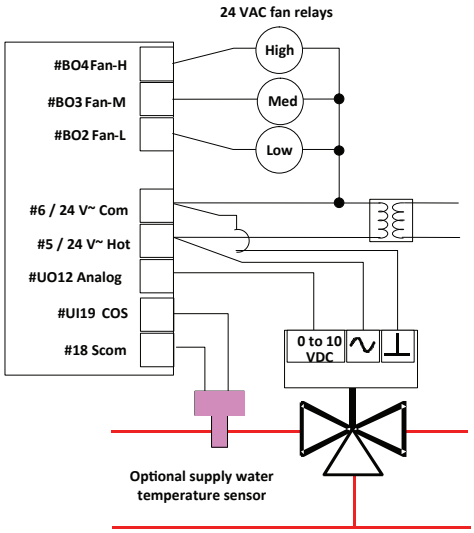

Обязательно
- Количество труб = 2
- CntrltTyp = аналоговый
- Меню вентилятора = 0 (L-M-H)
- RA/DA = по исполнительному механизму

Если **только охлаждение,** установить:
- SeqOpera = 0 только охлаждение

Если **только обогрев,** установить:
- SeqOpera = 1 только обогрев

Для **автоматического переключения обогрев/охлаждение** по локальному датчику температуры воды установить:
- SeqOpera = 0 только охлаждение
- UI3 = COS

Охлаждение и обогрев с использованием систем с 4 трубами
Тип управления = вкл./выкл.

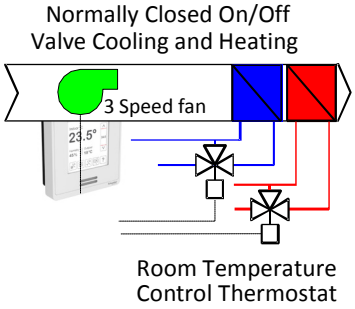

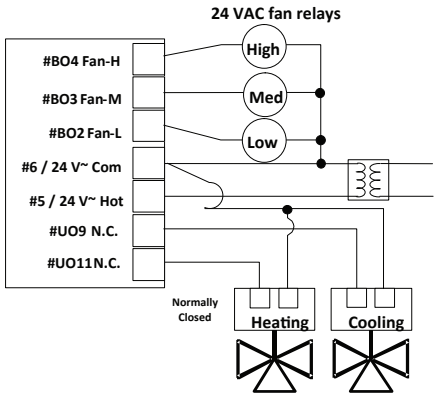

Обязательно
- Количество труб = 4
- CntrltTyp = вкл./выкл.
- Меню вентилятора = 0 (L-M-H)
- SeqOpera = 4 охлаждение/обогрев

Охлаждение и обогрев с использованием систем с 4 трубами
Тип управления = плавающий

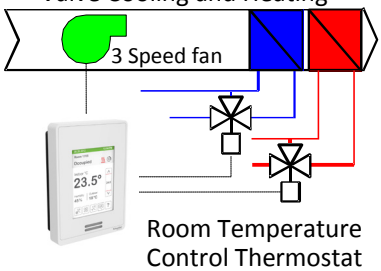

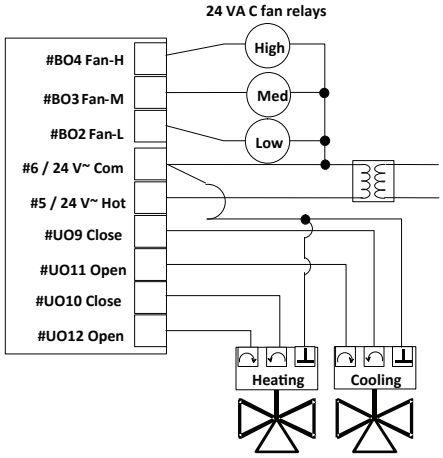

Обязательно
- Количество труб = 4
- CntrltTyp = плавающий
- Меню вентилятора = 0 (L-M-H)
- Время FL = по исполнительному механизму
- SeqOpera = 4 охлаждение/обогрев

© Schneider Electric, 2013. Все права сохранены.

Все бренды, товарные знаки и зарегистрированные товарные знаки являются собственностью соответствующих владельцев. Содержащаяся в данном документе информация может изменяться без уведомления.

Schneider Electric One High Street, North Andover, MA 01845 USA (США) Телефон: +1 978 975 9600 Факс: +1 978 975 9674, http://www.schneider-electric.com/buildings

Схема	Прокладка проводов	Настройки
Охлаждение и обогрев с использованием систем с 4 трубами Тип управления = аналоговый		
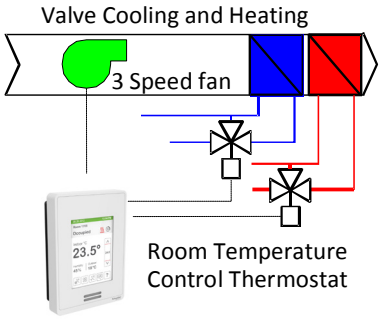	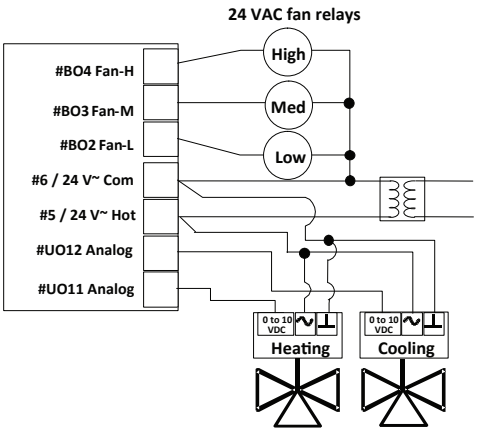	**Обязательно** • Количество труб = 4 • CntrltTyp = аналоговый • Меню вентилятора = 0 (L-M-H) • RA/DA = по исполнительному механизму • SeqOpera = 4 охлаждение/обогрев
Охлаждение или обогрев с зональным подогревом с использованием систем с 2 трубами Тип управления = плавающий		
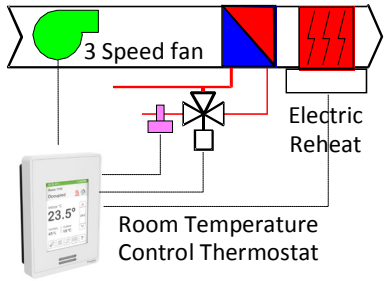	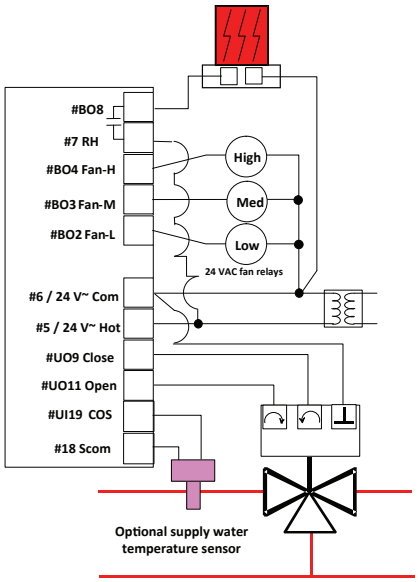	**Обязательно** • Количество труб = 2 • CntrltTyp = плавающий • Меню вентилятора = 0 (L-M-H) • Время FL = по исполнительному механизму • SeqOpera = 2 охлаждение/зональный подогрев • UI3 = COS

© Schneider Electric, 2013. Все права сохранены.

Все бренды, товарные знаки и зарегистрированные товарные знаки являются собственностью соответствующих владельцев. Содержащаяся в данном документе информация может изменяться без уведомления.

Schneider Electric One High Street, North Andover, MA 01845 USA (США) Телефон: +1 978 975 9600 Факс: +1 978 975 9674, http://www.schneider-electric.com/buildings

ПРИНАДЛЕЖНОСТИ ДЛЯ ДИСТАНЦИОННЫХ ДАТЧИКОВ

Номер модели	Описание
S3010W1000	Настенный датчик температуры
S3020W1000	Настенный датчик температуры с кнопкой переназначения и светодиодом для индикации занятости
S2060A1000	Датчик средней температуры
S2000D1000	Устанавливаемый в воздуховоде датчик температуры

Примечание:
Если к клемме RS подключен один или несколько датчиков, внутренний датчик температуры выключается автоматически. Внутренний датчик температуры включается повторно при отсоединении одного или нескольких датчиков от клеммы RS.

Входы удаленных датчиков температуры используют 2 термистора NTC типа 10K.

Особенности:
- Каждый датчик можно настроить на различные сочетания средних величин
- Дополнительный светодиод занятости
- Дополнительная кнопка переназначения

Пример прокладки проводов для одного дистанционного комнатного датчика:

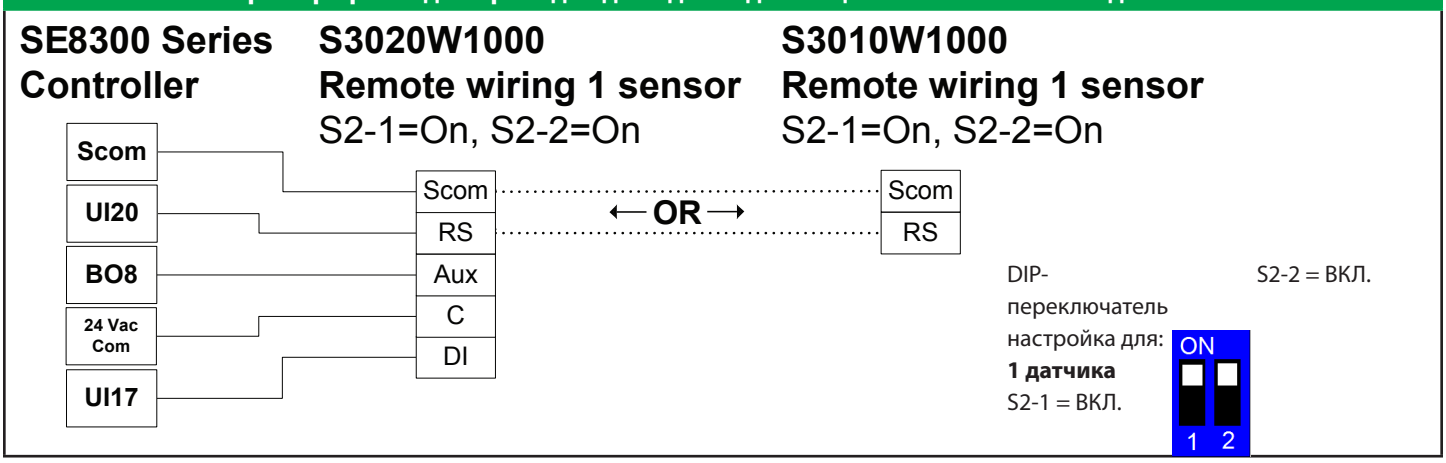

© Schneider Electric, 2013. Все права сохранены.

Все бренды, товарные знаки и зарегистрированные товарные знаки являются собственностью соответствующих владельцев. Содержащаяся в данном документе информация может изменяться без уведомления.
Schneider Electric One High Street, North Andover, MA 01845 USA (США) Телефон: +1 978 975 9600 Факс: +1 978 975 9674, http://www.schneider-electric.com/buildings

Пример прокладки проводов для 2 дистанционных комнатных датчиков с использованием средних величин:

SE8300 Series Controller

1 x S3010W1000 and 1 x S3020W1000
Remote wiring 2 sensors
S2-1=On, S2-2=Off

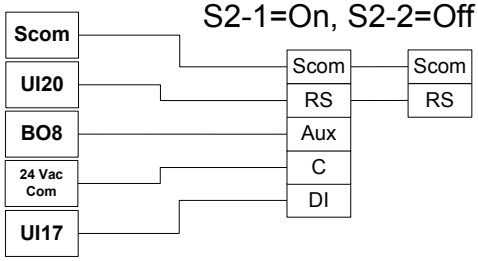

SE8300 Series Controller

2 x S3020W1000
Remote wiring 2 sensors
S2-1=On, S2-2=Off

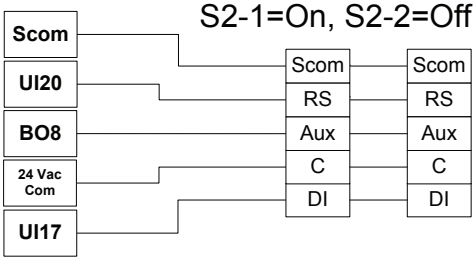

SE8300 Series Controller

2 x S3010W1000
Remote wiring 2 sensors
S2-1=On, S2-2=Off

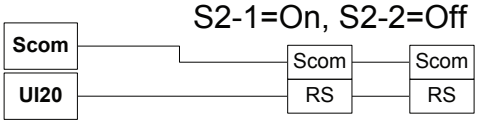

Примечания по использованию средних величин

- Модели S3010W1000 и S3020W1000 можно использовать в сочетании друг с другом.
- Модели S3010W1000 и S3020W1000 должны подключаться параллельно.
- Учитывайте настройку DIP-переключателя каждого дистанционного датчика.

DIP-переключатель настройка для: **2 датчиков**

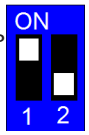

S2-1 = ВКЛ.
S2-2 = ВЫКЛ.

Пример прокладки проводов для 3 дистанционных комнатных датчиков с использованием средних величин:

SE8300 Series Controller

2 x S3010W1000 and 1 x S3020W1000
Remote wiring 3 sensors
S2-1=Off, S2-2=Off

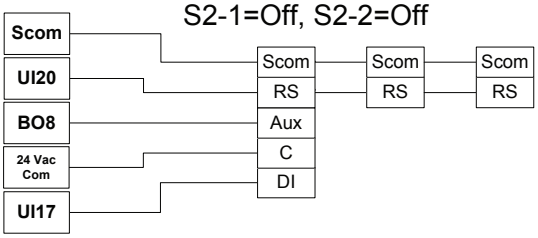

SE8300 Series Controller

3 x S3010W1000
Remote wiring 3 sensors
S2-1=Off, S2-2=Off

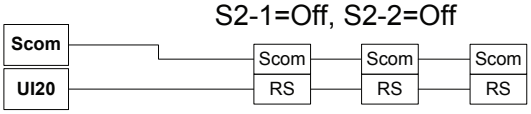

DIP-переключатель настройка для: **3 датчиков**

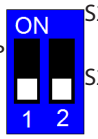

S2-1 = ВЫКЛ.
S2-2 = ВЫКЛ.

Таблица сравнения температуры и сопротивления для термистора NTC 10 кОм (R25°C = 10KΩ±3%, B25/85°C = 3975K±1,5%)

°C	°F	кОм	°C	°F	кОм	°C	°F	кОм	°C	°F	кОм	°C	°F	кОм
-40	-40	324,3197	-20	-4	94,5149	0	32	32,1910	20	68	12,4601	40	104	5,3467
-35	-31	234,4009	-15	5	71,2430	5	41	25,1119	25	77	10,0000	45	113	4,3881
-30	-22	171,3474	-10	14	54,1988	10	50	19,7390	30	86	8,0694	50	122	3,6202
-25	-13	126,6109	-5	23	41,5956	15	59	15,6286	35	95	6,5499	55	131	3,0016

© Schneider Electric, 2013. Все права сохранены.

Все бренды, товарные знаки и зарегистрированные товарные знаки являются собственностью соответствующих владельцев. Содержащаяся в данном документе информация может изменяться без уведомления.

Schneider Electric One High Street, North Andover, MA 01845 USA (США) Телефон: +1 978 975 9600 Факс: +1 978 975 9674, http://www.schneider-electric.com/buildings

ГЛАВНЫЙ ЭКРАН ДИСПЛЕЯ

Пользовательский интерфейс в режиме гостиничного заведения

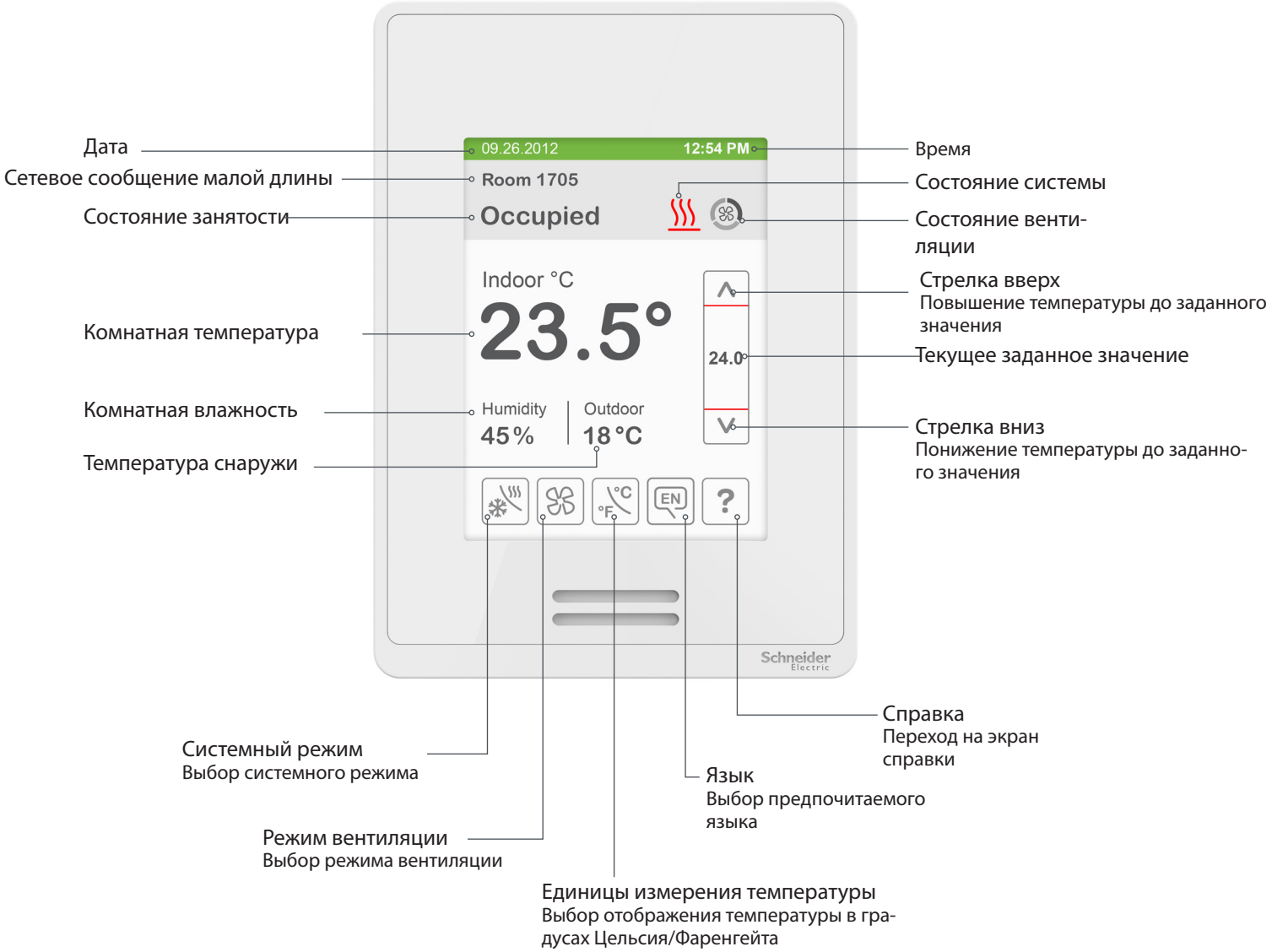

Примечание: Человеко-машинный интерфейс пользователя является настраиваемым, что позволяет отображать функции вроде даты, времени, влажности, температуры снаружи, установленного значения, а также включать или отключать прочие функции с помощью настройки различных параметров.

© Schneider Electric, 2013. Все права сохранены.

Все бренды, товарные знаки и зарегистрированные товарные знаки являются собственностью соответствующих владельцев. Содержащаяся в данном документе информация может изменяться без уведомления.

Schneider Electric One High Street, North Andover, MA 01845 USA (США) Телефон: +1 978 975 9600 Факс: +1 978 975 9674, http://www.schneider-electric.com/buildings

ПЕРЕХОД НА ЭКРАН НАСТРОЙКИ

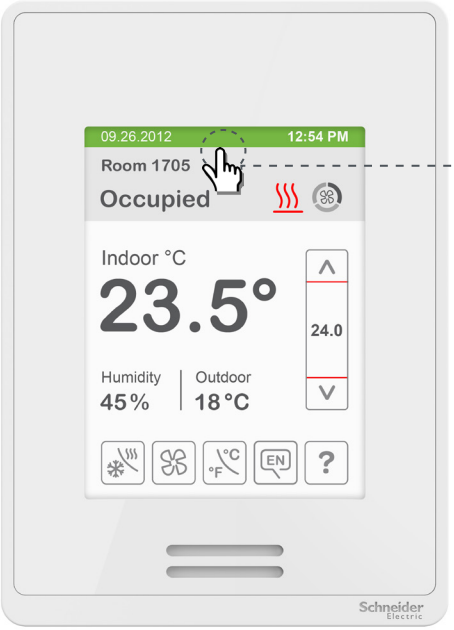

Для перехода на экран настройки нажмите в указанном месте, удерживая область нажатой в течение 3 секунд.

Примечание: При активации пароля настройки/установщика с целью предупреждения несанкционированного доступа к параметрам меню настройки отображается экран ввода пароля, что позволяет блокировать доступ к компонентам настройки устройства для сторонних лиц.

Дальнейшую информацию об использовании и настройке функций человеко-машинного интерфейса см. в следующем документе:
Серия SE8300
Руководство по пользовательскому интерфейсу контроллера оконечного оборудования

ЭКРАН ДИСПЛЕЯ ДЛЯ НАСТРОЙКИ

Примечание: При отсутствии установленных карт BACnet® либо ZigBee® кнопка Network (Сеть) не отображается.

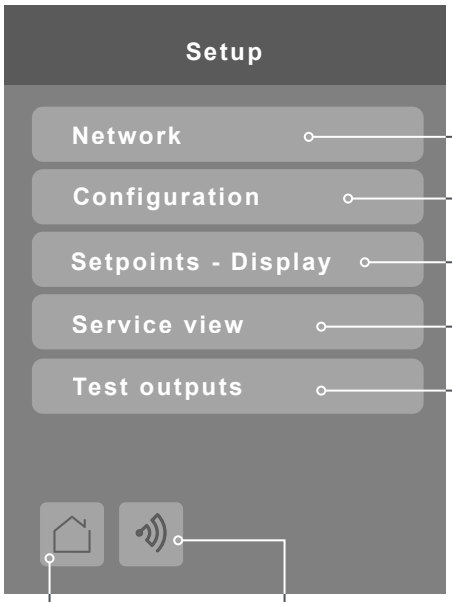

Ввод сетевых настроек BACnet® и ZigBee®

Переход в меню настройки параметров

Переход в настройки заданных значений и дисплея

Переход на представление состояния и служб

Переход в режим тестирования выходов

Возврат на главный экран

Режим обнаружения Контроллер становится доступным для обнаружения в беспроводных сетях ZigBee® в течение 1 минуты (если настройка беспроводной сети ZigBee® не завершена, кнопка будет оставаться скрытой)

Общее примечание:

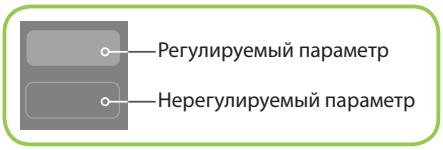

© Schneider Electric, 2013. Все права сохранены.

Все бренды, товарные знаки и зарегистрированные товарные знаки являются собственностью соответствующих владельцев. Содержащаяся в данном документе информация может изменяться без уведомления.

Schneider Electric One High Street, North Andover, MA 01845 USA (США) Телефон: +1 978 975 9600 Факс: +1 978 975 9674, http://www.schneider-electric.com/buildings